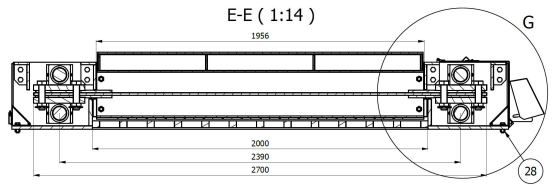

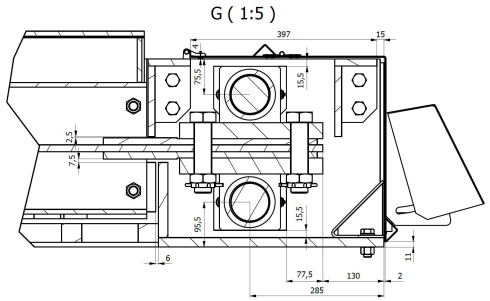

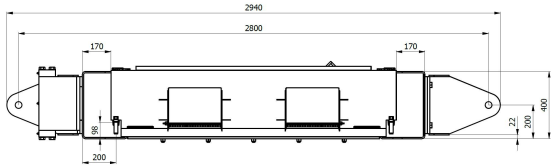

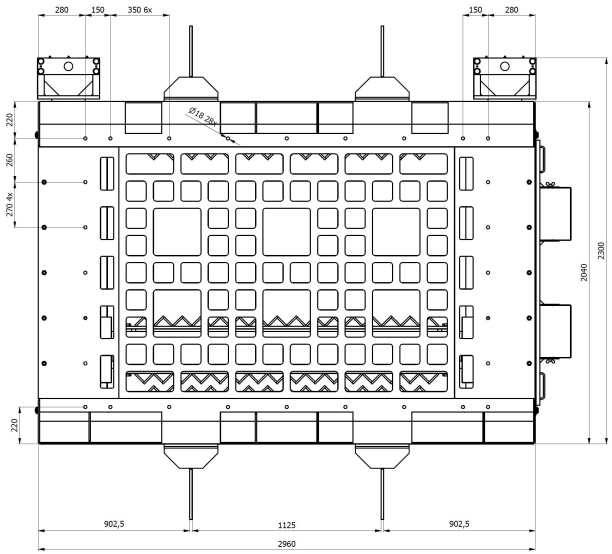

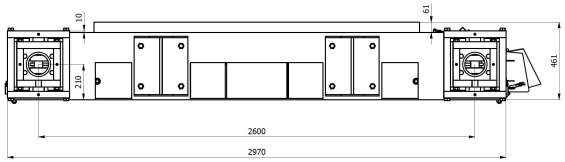

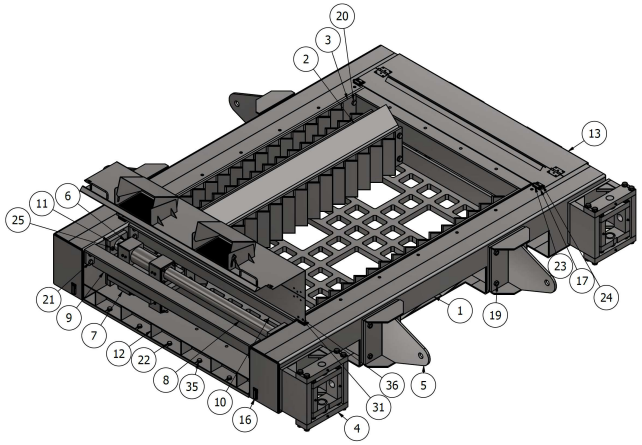

Opomba:
-lega lukenj za pritrditev klipsen se določi pri montaži
-po potrebi podložiti vodila po dolžini, da bodo fiksirana
-točno lega luknje za razcepko v viljaku M36x150-poz.15 se določi pri montaži
-pred obratovanjem v vse mazalke aplicirati mazivo

F-F (1:14)

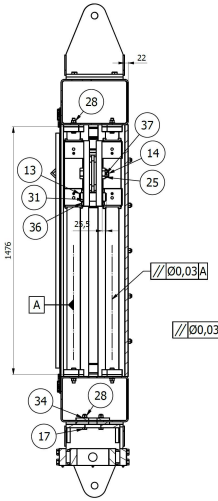

M-M (1:14)

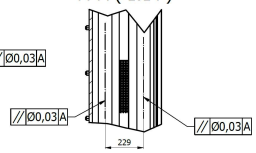

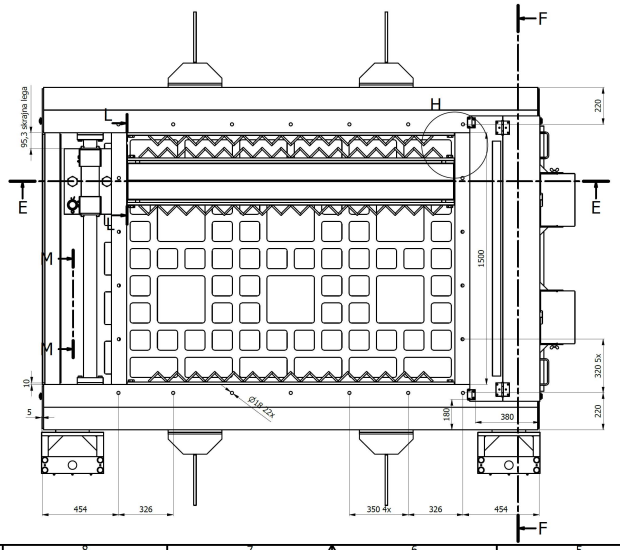

L-L (1:8)

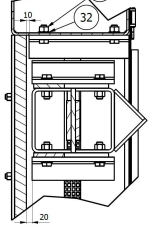

H (1:6)

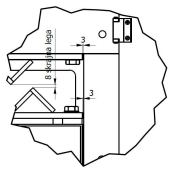

KOSOVNICA

Poz	Naziv in dimenzije	Kos	Material	Načrt/standard	Opombe
1	Ogrodje 2960x2070x400	1		2-2-1	
2	Drobilna tabla-kpl 2700x407x391	1		2-2-2	
3	Statična čeljust 1950x340x79	2		2-2-3	
4	Nosilec cilindra-kpl 400x370x245	2		2-2-4	
5	Konzola 435x356x220	4		2-2-5	
6	Uležajenje levo-kpl 390x305x154	2		2-2-6	
7	Uležajenje desno-kpl 390x305x154	2		2-2-6	
8	Vodilo fi80x1470	4	42CrMo4	2-2-8	
9	Vezni zvarjenec 1500x165x90	2		2-2-9	
10	Vezni zvarjenec z luknjami 1500x165x90	2		2-2-10	
11	Konzola vodila 155x120x29	8	S355	2-2-11	
12	Spodnja zaščita 1480x122x111	2		2-2-12	
13	Pokrov-kpl 1700x554x420	2		2-2-13	
14	Sornik cilindra fi50x160	2	C45	2-2-14	
15	Viljak M36x150 z luknjo za razcepko	4	8.8 Zn	2-2-15	
16	Klipsna 80x40x16	4	Zn	16-7-3829	Metalika Kacin
17	Tečaj 60x47x25,5	4	Zn	217-9116	Metalika Kacin
18	Vijak M16x80	8	8.8 Zn	DIN 931	
19	Vijak M20x70	16	8.8 Zn	DIN 931	
20	Vijak M20x50	8	8.8 Zn	DIN 933	
21	Vijak M18x50	16	8.8 Zn	DIN 933	
22	Vijak M16x50	12	8.8 Zn	DIN 933	
23	Vijak z vgrezno glavo M5x20	16	8.8 Zn	DIN 965	
24	Vijak z vgrezno glavo M5x12	8	8.8 Zn	DIN 965	
25	Vijak imbus M18x80	16	8.8 Zn	DIN 6912	
26	Matica kronska M36	4	8 Zn	DIN 979	
27	Matica samovarovalna M20	24	8 Zn	DIN 985	
28	Matica samovarovalna M18	32	8 Zn	DIN 985	
29	Matica samovarovalna M16	20	8 Zn	DIN 985	
30	Matica samovarovalna M5	16	8 Zn	DIN 985	
31	Matica nizka M5	8	8 Zn	DIN 439	
32	Podložka S50x62	4	Zn	DIN 988	
33	Podložka A21	24	Zn	DIN 125	
34	Podložka A19	32	Zn	DIN 125	
35	Podložka A17	20	Zn	DIN 125	
36	Podložka A5,3	24	Zn	DIN 125	
37	Razcepka 10x71	4	Zn	DIN 1234	
38	Razcepka 6,3x63	4	Zn	DIN 1234	

P. obdelava:	Term. obd.:	Masa: 3291 kg	Št.artikla:	Konstruiral: Dario Čvić			
				Risal: Dario Čvić			
P. zaščita:	Odst.nat.mer: SIST DIN 7168-m	Material:		Pregledal:	Prvotni dokument:	Datum:	
				Odobril:			
Naziv in mere:	Drobilnik žlindre-kpl 2960x2940x400			Št. risbe: 2-2			
				Spada pod: TEŠ-blok 6		Poz.:	
				Datum: 11. 01. 2021	Merilo: 1:14	Kos/kpl:	List: 1 / 1